ООО "OPTIMAL ARCHITECT GROUP"

Лицензия № АЛ-001431 от 30-12-2021 г. Государственного комитета по архитектуре и строительству Республики Узбекистан

«Строительство 5-этажного административного здания Управления Департамента по борьбе с экономическими преступлениями города Ташкента»

Альбом №___

Здание Департамента по борьбе с экономическими преступлениями

Раздел - НВК

г. Ташкент-2026 год

ООО "OPTIMAL ARCHITECT GROUP"

Лицензия № АЛ-001431 от 30-12-2021 г. Государственного комитета по архитектуре и строительству Республики Узбекистан

OPTIMAL®
ARCHITECT
GROUP

«Строительство 5-этажного административного здания Управления Департамента по борьбе с экономическими преступлениями города Ташкента»

Альбом №___
Здание Департамента по борьбе с экономическими преступлениями
Раздел - НВК

Директор

ООО "OPTIMAL ARCHITECT GROUP" _____ Янгиев А.

г. Ташкент-2026 год

ВЕДОМОСТЬ РАБОЧИХ ЧЕРТЕЖЕЙ ОСНОВНОГО КОМПЛЕКТА

ЛИСТ	НАИМЕНОВАНИЕ	ПРИМЕ-ЧАНИЕ
1	Общие данные	
2	План наружных сетей	
3	Продольный профиль хоз.питьевого водопровода В1	
4	Продольный профиль хоз.питьевого водопровода В1	
5	Продольный профиль Канализаций К1	
6	Продольный профиль Канализаций К1	
7	Деталировка колодец ПГ	
8	Экспликация колодцев	
9	Экспликация колодцев	
10	Металлические соединительные элементы для колодцев	

ВЕДОМОСТЬ ССЫЛОЧНЫХ И ПРИЛАГАЕМЫХ ДОКУМЕНТОВ

ОБОЗНАЧЕНИЕ	НАИМЕНОВАНИЕ	ПРИМЕ-ЧАНИЕ
Ссылочные документы		
4.900-10	Альбом оборудования, фасонных частей и арматуры для сетей и сооружений водопровода и канализации	
т.п.901-09-11,84 альбом 1-5	Колодцы водопроводные	
альбом 6,7	Мероприятия по сейсмике	
т.п.901-09-22.84 альбом 2	Колодцы канализационные	
3.001-1-3	Упоры на наружных напорных трубопроводах водопровода и канализации	
	Спецификация оборудования	Листов 3

ОСНОВНЫЕ ПОКАЗАТЕЛИ ПО ЧЕРТЕЖАМ ВОДОПРОВОДА

Наименование системы	*Потребный напор на вводе м.*	*Расчетный расход*				*установоч-ная мощн. эл.двигат. квт*	*Примечание*
		м3/сут	*м3/час*	*л/с*	*при пожаре л/с*		
В1	22 м	0.68	0.58	0.35	2.5		
Т3		0.49	0.58	0.35			
К1		1.17	1.00	0.59			
В2	Расход воды для противопожарных нужд, л/с			10			

ОБЩИЕ ДАННЫЕ.

Настоящий раздел разработан в соответствии с архитектурно-строительным и технологическим разделами с учётом требований соответствующих нормативных документов.

Исходные данные

Расчётная сейсмичность - 9 баллов;
Тип грунта по просадочности - II
Глубина сезонного промерзания грунтов - 0,7-1.0 м;
Глубина промерзания грунтов - 1,2 т.
Строительный объём по зданию - 15 502.2 m^3;
Расчётные расходы на пожаротушение:
Наружная пожаротушение - 10 л/с;
Внутренная пожаротушение - 2.5 л/с;
Минимальный гарантированный напор в сети H=1 атм.;
По степени ответственности здание относится ко II классу, по долговечности ко II степени, по степени огнестойкости - II.
Внутреннее пожаротушение - 2 струя по 2,5 л/сек
Наружное - 10л/сек.
Минимальный гарантированный напор в сети H=1.0 атм. по 270/4 – 3480
20.08.2025й. выданными АО "Toshkent shahar suv ta'minoti" Источник водоснабжения-городской водопровод.

Принятые проектные решения

Расчёт и проектирование внутренних систем водоснабжения и канализации выполнены в соответствии с требованиями действующих нормативных документов Республики Узбекистан:
КМК 2.04.01-22 «Внутренний водопровод и канализация зданий» (в действующей редакции);
КМК 2.04.02-19 «Водоснабжение. Наружные сети и сооружения» (в действующей редакции);
КМК 2.04.03-19 «Канализация. Наружные сети и сооружения» (в действующей редакции).
Продолжительность тушения пожара принята 3 часа.
Максимальный срок восстановления противопожарного запаса воды принят 24 часа.
Наружное пожаротушение осуществляется от проектируемых пожарных гидрантов, установленных в колодцах ПГ1 на противопожарной водопроводной сети В1.
Пожарные гидранты расположены на расстоянии не менее 5 м от здания и не более 2,5 м от края проезжей части. Размещение гидрантов выполнено с учётом обеспечения обслуживания зданий из двух точек в радиусе 200 м при прокладке рукавных линий по твёрдому покрытию.
Противопожарный водопровод запроектирован из стальных электросварных труб по ГОСТ 10704-91 диаметром Ø108×4,0 мм. Глубина заложения сети составляет 1,5 м.

Канализация

В соответствии с проектом, в связи с выполнением строительно-монтажных работ, существующая канализационная сеть подлежит переносу на новое трассирование.
В зоне переноса предусматривается демонтаж существующего канализационного колодца с последующим устройством нового колодца по проекту.
Отвод сточных вод осуществляется самотёчным способом.

Земляные работы

При проектировании в грунтовых условиях II типа предусматривается устройство водоупорного замка в колодцах и внутренней гидроизоляции стен колодцев в соответствии с п. 4.15 КМК 2.04.02-19.
При проектировании в грунтовых условиях II типа просадочности предусматривается крепление стенок траншей глубиной более 2,0 м.

Водоснабжение

В соответствии с проектом, в связи с выполнением строительно-монтажных работ, существующая водопроводная сеть подлежит переносу на новое трассирование.
В зоне переноса предусматривается демонтаж 2-х существующих водопроводных колодцев.
На перенесённом и обновлённом участке водопроводной сети предусматривается установка 2-х пожарных гидрантов для обеспечения противопожарных нужд.
Проектирование выполнено в соответствии с требованиями действующих строительных норм и правил (КМК, ШНК).

Основание для колодца (подготовка под днище колодца):
- непросадочные сухие грунты: подготовка из песчаного грунта толщиной 100 мм;
- мокрые грунты: подготовка из бетона класса не ниже В3,5 толщиной 100 мм;
- просадочные грунты: подготовка из бетона класса не ниже В3,5 толщиной 100 мм на уплотненном грунтовом основании.

При устройстве колодцев в просадочных грунтах II типа предусматриваются следующие дополнительные мероприятия:
- грунты основания Углотняются трамбованием на 1 м. По Углотненному основанию устраивается бетонная подготовка;
- внутренние поверхности колодца гидроизолируются;
- места пропуска труб в стенах колодцев тщательно заделываются с устройством снаружи водоупорного замка из плотно уложенной перемятой глины, смешанной с битумными или дегтевыми материалами.

Для колодцев водопроводной сети, прокладываемой в районах с сейсмичностью 7-9 баллов, должны выполняться дополнительные мероприятия с целью повышения их сейсмостойкости.
Мероприятия приведены в альбоме VI.88 ТПР 901-09-11.84 "Колодцы водопроводные".
Повышение сейсмостойкости колодцев обеспечивается усилением горизонтальных сечений колодцев по высоте, что достигается следующими конструктивными решениями:
- в швы между сборными кольцами закладываются стальные соединительные элементы. Количество закладных элементов увеличивается с увеличением сейсмичности площадки строительства;
- на сопряжении нижнего кольца и днища устраивается обойма из монолитного бетона класса В15.

Марка и количество соединительных элементов для каждого колодца указаны в таблице колодцев, приведенной на данном листе, в столбце " Сейсмостойкость колодцев".
Гидроизоляция днища колодцев - штукатурная асфальтовая из горячего раствора толщиной 10 мм по огрунтовке разжиженным битумом. Наружная гидроизоляция стен, лотков и плит перекрытия - окрасочная из горячего битума, наносимого в несколько слоев (не менее двух) общей толщиной 4-5 мм, по огрунтовке из битума, растворенного в бензине. Возможно в качестве гидроизоляции днища, стен, лотков и плит перекрытия применять мастику гидроизоляционную на основе нефтяного битума (аналог мастика гидроизоляционная Тенониколь №24), по огрунтовке полимерно-битумным праймером (аналог праймер битумно-полимерный Технониколь №3).
На стыках сборных железобетонных колец предусмотреть наклейку полос гнилостойкой ткани шириной 20-30 см. Полосы гнилостойкой ткани возможно заменить на рулонный гидроизоляционный самоклеящийся битумно-полимерный безосновный материал (аналог Техноэласт БАРЬЕР (БО) МИНИ производитель "ТехноНИКОЛЬ").

Условные обозначения

В1 — водопровод
К1 — Канализация

Настоящая часть проекта разработана в соответствии с действующими нормами и правилами и отвечает требованиям экологических, санитарно-гигиенических, противопожарных норм и правил, обеспечивает безопасную эксплуатацию объекта при соблюдении предусмотренных рабочими чертежами мероприятий.

Главный инженер проекта: Хакимжонов С.

Примечание

1. В связи с отсутствием на топографической съемке данных о глубинах заложения существующих коммуникаций, необходимо вызвать представителей всех организаций, эксплуатирующих существующие подземные инженерные сети.
2. В местах пересечения проектной сети с кабелем связи и электрокабелем, кабеля заключить в деревянные короба.

Изм.	Кол.	Лист	№док	Подпись	Дата				
					2026				НВК
						«Строительство 5-этажного административного здания Управления Департамента по борьбе с экономическими преступлениями города Ташкента»			
Директор		Янгиев А.				Здание Департамента по борьбе с экономическими преступлениями	Стадия	Лист	Листов
ГАП		Шарофов С.					РП	1	10
ГИП		Хакимжонов С.							
Разработал		Худойназаров Ж.				Общие данные	OPTIMAL ARCHITECT GROUP		

Инв. N подл. | Подпись и дата | Взам. инв. N

План разбивочный

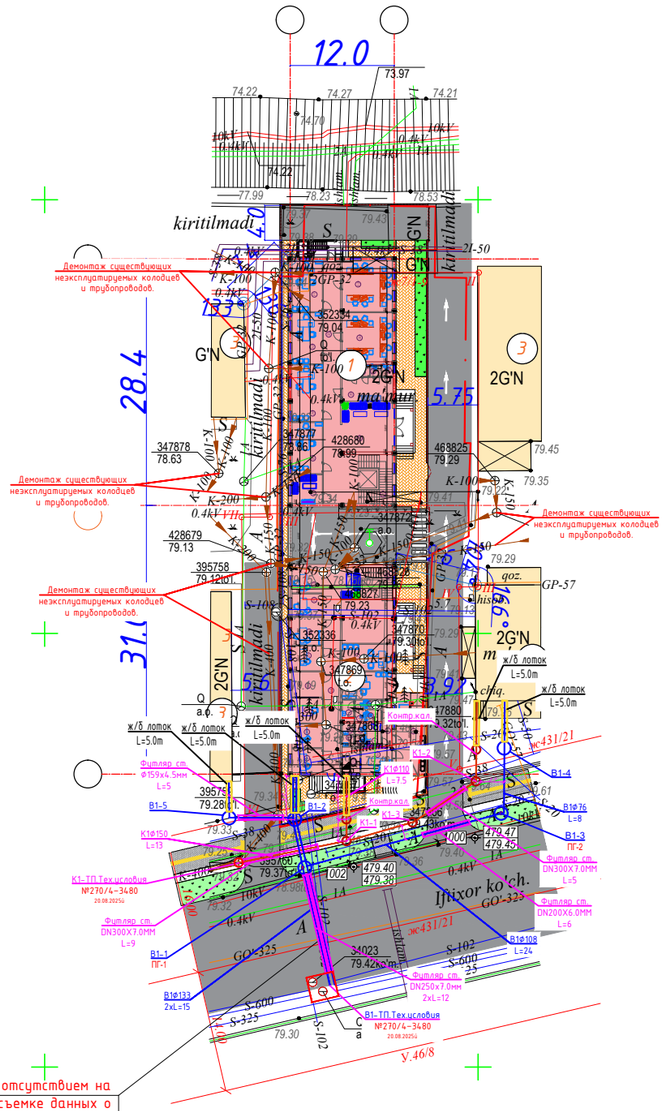

Экспликация зданий и сооружений

№ по ГП	Наименование	Этажность	Количест	Площадь (м2) застрой	Площадь (м2) общая	Примечание
1	Проектируемый здания (Блок 1)	5	1			Проектв.
2	Проектируемый здания (Блок 2)	5	1			Проектв.
3	Существующий здания					Существ.

Mazkur topografik tasvir Vazirlar Mahkamasining 2025 yil 12 fevraldagi 85-son qarori talablariga muvofiq "Topografiya" ma'lumotlar bazasiga kiritilgan. Ro'yxatga olish raqami:

(Hujjat haqiqiyligini mobil telefon yordamida QR- kodni skaner qilish orqali tekshirish mumkin)

109348

Eslatma: Loyiha ishlarini boshlashdan oldin, Toshkent shahrining 2045 yilgacha bo'lgan bosh rejasi taqiq chiziq va zonalarini tekshirib olish uchun, "Toshkentboshplanliti"ga murojaat qilish tavsiya etiladi.

Xizmat ishlari uchun

1 "Mualliflik huquqi va turdosh huquqlar to'g'risida"gi Qonunga muvofiq mazkur mualliflik mahsuloti ishlab chiqaruvchi bilan kelishmasdan to'liq yoki qisman ko'paytirilishi, chop etilishi, tarqatilishi, shuningdek uchinchi tomonga berilishi mumkin emas va mualliflik huquqlarining buzilishi O'zbekiston Respublikasining amaldagi qonunchiligiga muvofiq javobgarlikka tortilishga sabab bo'ladi.
2 Ushbu mahsulotni O'zbekiston Respublikasi norezidentlariga taqdim etish faqatgina O'zbekiston Respublikasi Vazirlar Mahkamasining ruxsati bilan amaldagi qonunchilikka muvofiq belgilangan tartibda amalga oshiriladi.
3 Pudratchi (buyurtmachi) ishlarini boshlashdan oldin albatta muhandislik komunikatsiyalari ekspluatatsiya tashkilotlari vakillarini chaqirishlari shart.

		Imzo	Sana
Lavozimi	F.I.SH.		
Direktor	Kadirov Sh.Y.		
Texnik bo'lm.bosh.	Iyaberganov Q.K.		
Bo'lim boshlig'i	Mansurov Q.I.		
Yer usti part.bosh.	Zibrov A.V.		
Yer osti part.bosh.	Fayzullayev O'.U.		
Topograf — Yer usti	Vohidov F.K.		
Topograf — Yer osti	Turg'unboev A.S.		
"Taqiq chiziq" gr.r.	Yakovenko O.V.		
Ekspliatsiya	Nabijonova Sh.A.		
Kartografiya gr.r.	Shkurko Y.V.		
Kartograf	Vohidov F.K.		

M.O'.

Buyurtmachi: Toshkent shahar hokimiyati "Yagona Buyurtmachi Xizmati" IK.

Obyekt: Iqtisodiy jinoyatlarga qarshi kurashish departamenti Toshkent shahar boshqarmasi binosi.

Texnik hujjat № 11465

Shart. raqami № 28/8-21809

V 2026	Bosqich	Varaq	Varaqlar soni
		1	1

Topografik tasvir
Masshtab - 1:500
Toshkent shahar koordinatalar tizimi
Toshkent shahar balandlik tizimi
Relyef kesimi oralig'i 0.5 metrda

© "O'ZGASHKLITI" MCHJ

O'zGASHKLITI
Toshkent shahar va viloyat filiali

Y.O.M.T. shartli belgilari

S-159	Suv tarmog'i
K-150	Oqava suv tarmog'i
KB-150	Bosimli oqava suv tarmog'i
KS-150	Yomg'ir suvlari tarmog'i
GP-219	Gaz tarmog'i
Dr-150	Drenaj tarmog'i
2I-133	Issiqlik quvvati tarmog'i
	Yuqori kuchl. elektr simi
	Past kuchl. elektr simi
TED	Tortuvchi elektr drenaji simi
2A	Aloqa simi

Изм.	Кол.	Лист	№док	Пордпись	Дата
					2026

НВК

«Строительство 5-этажного административного здания Управления Департамента по борьбе с экономическими преступлениями города Ташкента»

Директор	Янгиев А.	
ГАП	Шарофов С.	
ГИП	Хакимжонов С.	
Разработал	Худойназаров Х.	

Здание Департамента по борьбе с экономическими преступлениями

Стадия	Лист	Листов
РП	2	10

План разбивочный

OPTIMAL ARCHITECT GROUP

Взам. инв. N | Подпись и дата | Инв. N подл.

Продольный профиль водопровода В1

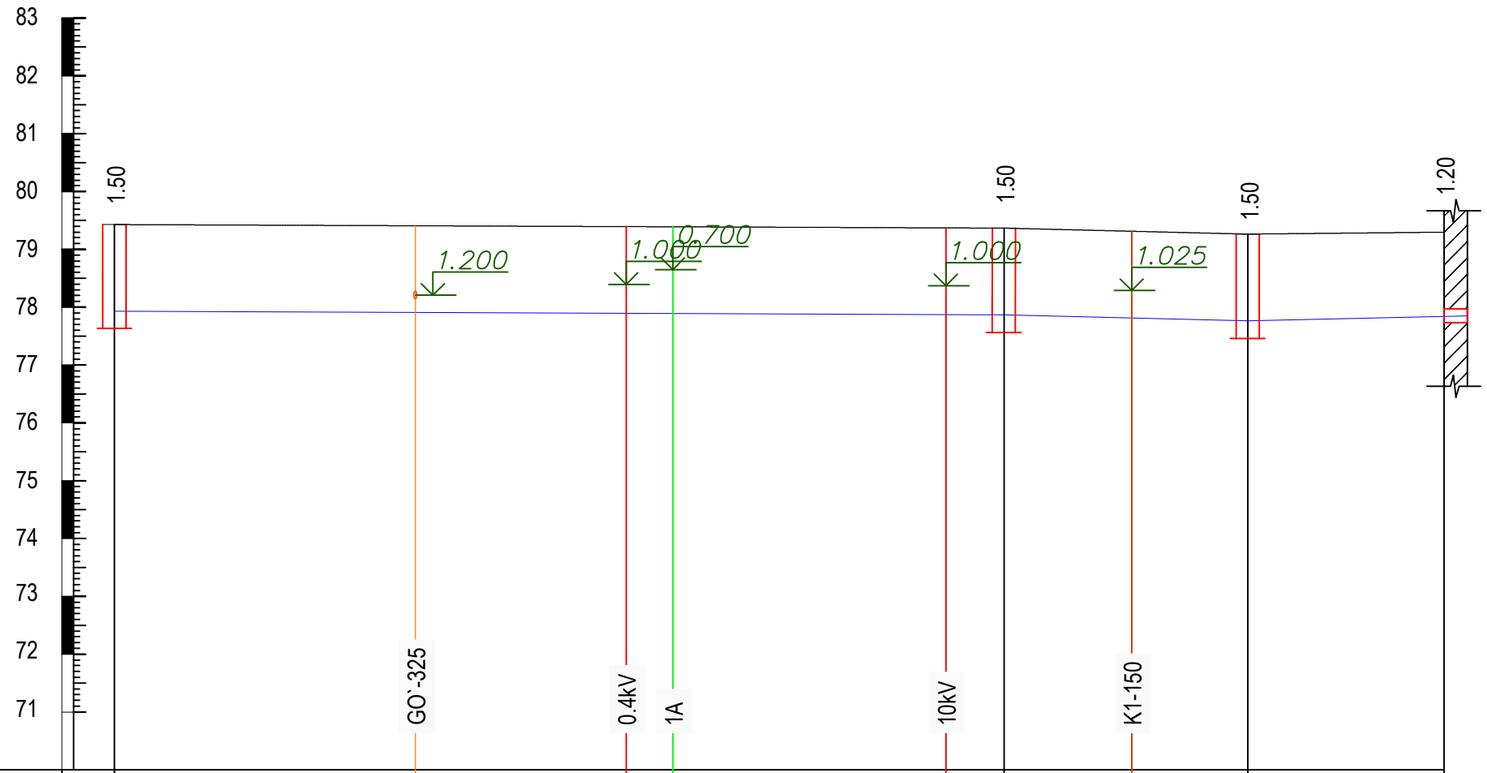

Масштаб
1:500по горизонтали
1:100 по вертикали

ОТМЕТКА НИЗА ТРУБЫ	77.92	778.22	78.42	78.72	78.42	77.87	78.39	77.76	78.08
ПРОЕКТНАЯ ОТМЕТКА ЗЕМЛИ	79.42	79.42	79.42	79.42	79.42	79.37	79.42	79.26	79.28
СУЩЕСТВУЮЩАЯ ОТМЕТКА ЗЕМЛИ									
ДИАМЕТР ТРУБЫ И МАТЕРИАЛ	Труба стальная электросварная DN125(Ø133×4.5 мм)								
ОСНОВАНИЕ	Лессовый пылеватый грунт								
УКЛОН / ДЛИНА		2xL=15					2xL=6		2xL=5
РАССТОЯНИЕ		5.0	4.2	0.5	2.3	1.3	2.4	3.6	5.0
NN КОЛОДЦЕВ, ТОЧЕК УГЛОВ ПОВОРОТА		ТП-В1				ВК-1, ПГ-1		ВК-2	Здание

					2026	НВК
Изм.	Кол.	Лист	№док	Подпись	Дата	«Строительство 5-этажного административного здания Управления Департамента по борьбе с экономическими преступлениями города Ташкента»
Директор		Янгиев А.				Здание Департамента по борьбе с экономическими преступлениями
ГАП		Шарофов С.				Стадия: РП; Лист: 3; Листов: 10
ГИП		Хакимжонов С.				
Разработал		Худойназаров Х.				Продольный профиль водопровода В1

OPTIMAL ARCHITECT GROUP

Взам. инв. N | Подпись и дата | Инв. N подл.

Продольный профиль водопровода В1

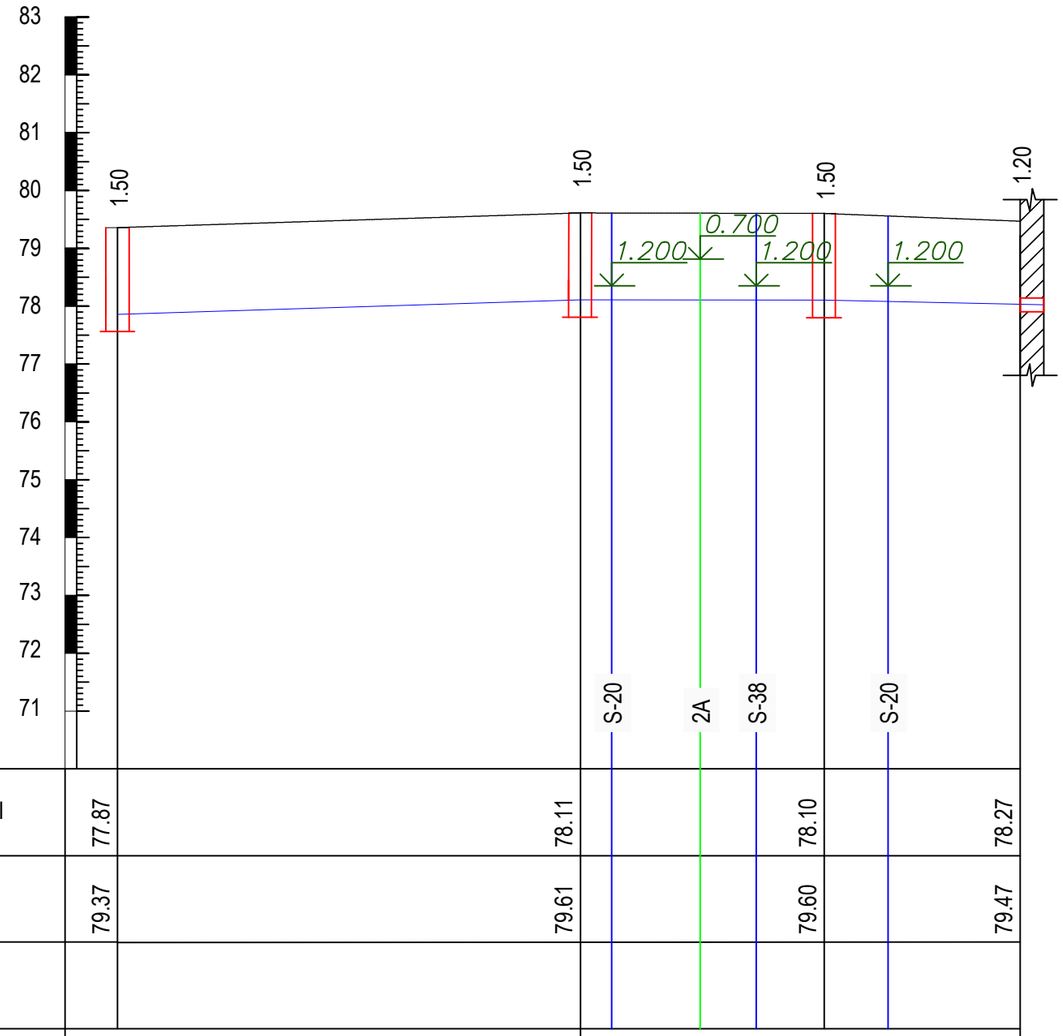

Масштаб
1:500по горизонтали
1:100 по вертикали

ОТМЕТКА НИЗА ТРУБЫ	77.87	78.11		78.10		78.27
ПРОЕКТНАЯ ОТМЕТКА ЗЕМЛИ	79.37	79.61		79.60		79.47
СУЩЕСТВУЮЩАЯ ОТМЕТКА ЗЕМЛИ						
ДИАМЕТР ТРУБЫ И МАТЕРИАЛ	Труба стальная электросварная DN100(Ø108×4.0 мм)		Труба стальная электросварная DN65(Ø76×3.5 мм)			
ОСНОВАНИЕ	Лессовый пылеватый грунт					
УКЛОН / ДЛИНА		L=24	L=8			L=5.4
РАССТОЯНИЕ		24	0.94	2.92	1.72	1.82	1.74	3.66
NN КОЛОДЦЕВ, ТОЧЕК УГЛОВ ПОВОРОТА		ВК-1, ПГ-1	ВК-3, ПГ-1		ВК-4		Здание

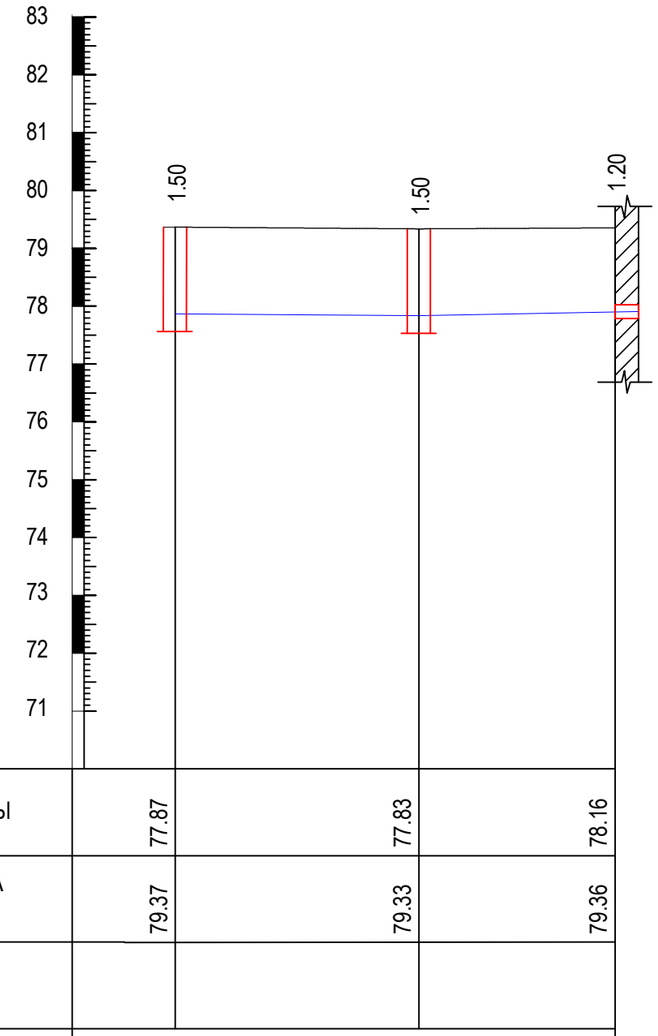

Масштаб
1:500по горизонтали
1:100 по вертикали

ОТМЕТКА НИЗА ТРУБЫ	77.87	77.83	78.16
ПРОЕКТНАЯ ОТМЕТКА ЗЕМЛИ	79.37	79.33	79.36
СУЩЕСТВУЮЩАЯ ОТМЕТКА ЗЕМЛИ			
ДИАМЕТР ТРУБЫ И МАТЕРИАЛ	Труба стальная электросварная DN65(Ø76×3.5 мм)		
ОСНОВАНИЕ	Лессовый пылеватый грунт		
УКЛОН / ДЛИНА		L=7	L=5
РАССТОЯНИЕ		7	5
NN КОЛОДЦЕВ, ТОЧЕК УГЛОВ ПОВОРОТА	ВК-1, ПГ-1	ВК-5	Здание

					2026	НВК		
Изм.	Кол.	Лист	№док	Пордпись	Дата	«Строительство 5-этажного административного здания Управления Департамента по борьбе с экономическими преступлениями города Ташкента»		
Директор		Янгиев А.				Здание Департамента по борьбе с экономическими преступлениями	Стадия	Лист	Листов
ГАП		Шарофов С.					РП	4	10
ГИП		Хакимжонов С.							
Разработал		Худойназаров Х.				Продольный профиль водопровода В1	OPTIMAL ARCHITECT GROUP		

Взам. инв. N | Подпись и дата | Инв. N подл.

ПРОДОЛЬНЫЙ ПРОФИЛЬ ХОЗ.БЫТОВОЙ КАНАЛИЗАЦИИ

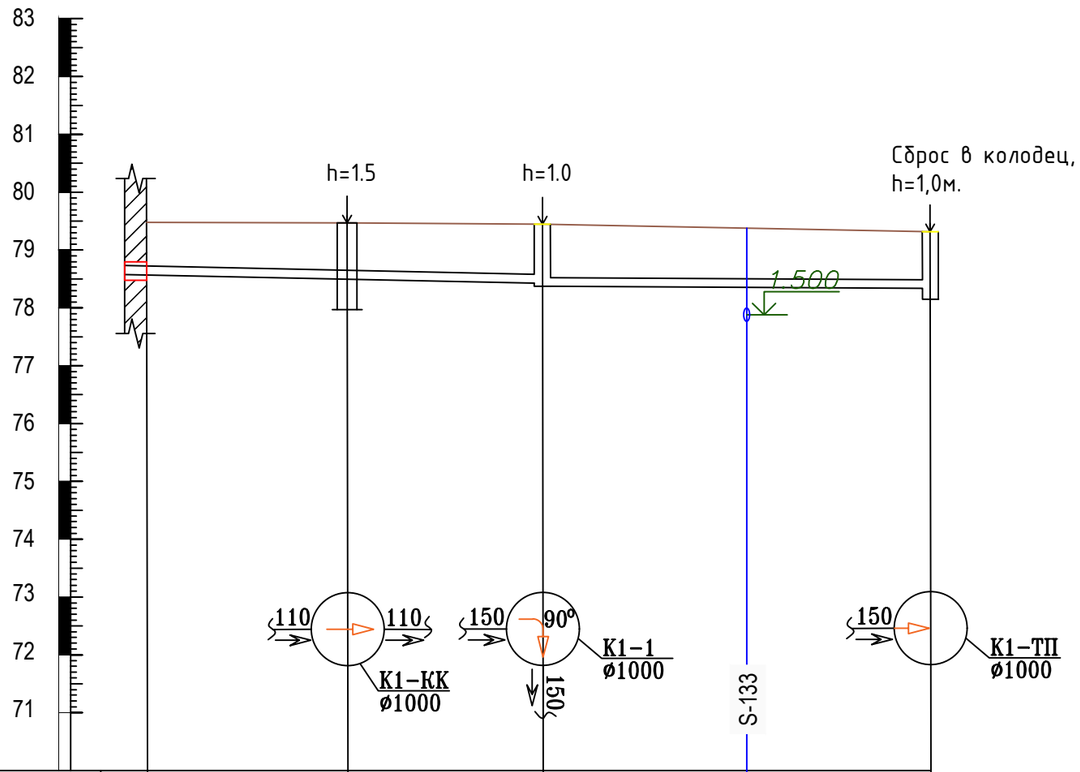

Отметка низа или лотка трубы	78.58	77.97	78.43		78.34
Проектная отметка земли	79.48	79.47	79.45		79.32
Натурная отметка земли					
Обозначения трубы и тип изоляции		ø110		Труба асбестоцементная канализационная безнапорная Ду150 ø150х10мм	
Основание					
Уклон / Длина		5	0.02 / 2.5	0.007 / 13	
Расстояние		5		5.1	13
Номер колодца, точки угла поворота	Зд-1	К1-Кк	К1-1	К1-ТП.	

М 1: 500 по горизонтали
М 1: 100 по вертикали

					2026			НВК
Изм.	Кол.	Лист	№док	Подпись	Дата	«Строительство 5-этажного административного здания Управления Департамента по борьбе с экономическими преступлениями города Ташкента»		
Директор		Янгиев А.				Здание Департамента по борьбе с экономическими преступлениями	Стадия	Лист	Листов
ГАП		Шарофов С.					РП	5	10
ГИП		Хакимжонов С.							
Разработал		Худойназаров Ж.				ПРОДОЛЬНЫЙ ПРОФИЛЬ ХОЗ.БЫТОВОЙ КАНАЛИЗАЦИИ	OPTIMAL ARCHITECT GROUP		

Инв. N подл. | Подпись и дата | Взам. инв. N

ПРОДОЛЬНЫЙ ПРОФИЛЬ ХОЗ.БЫТОВОЙ КАНАЛИЗАЦИИ

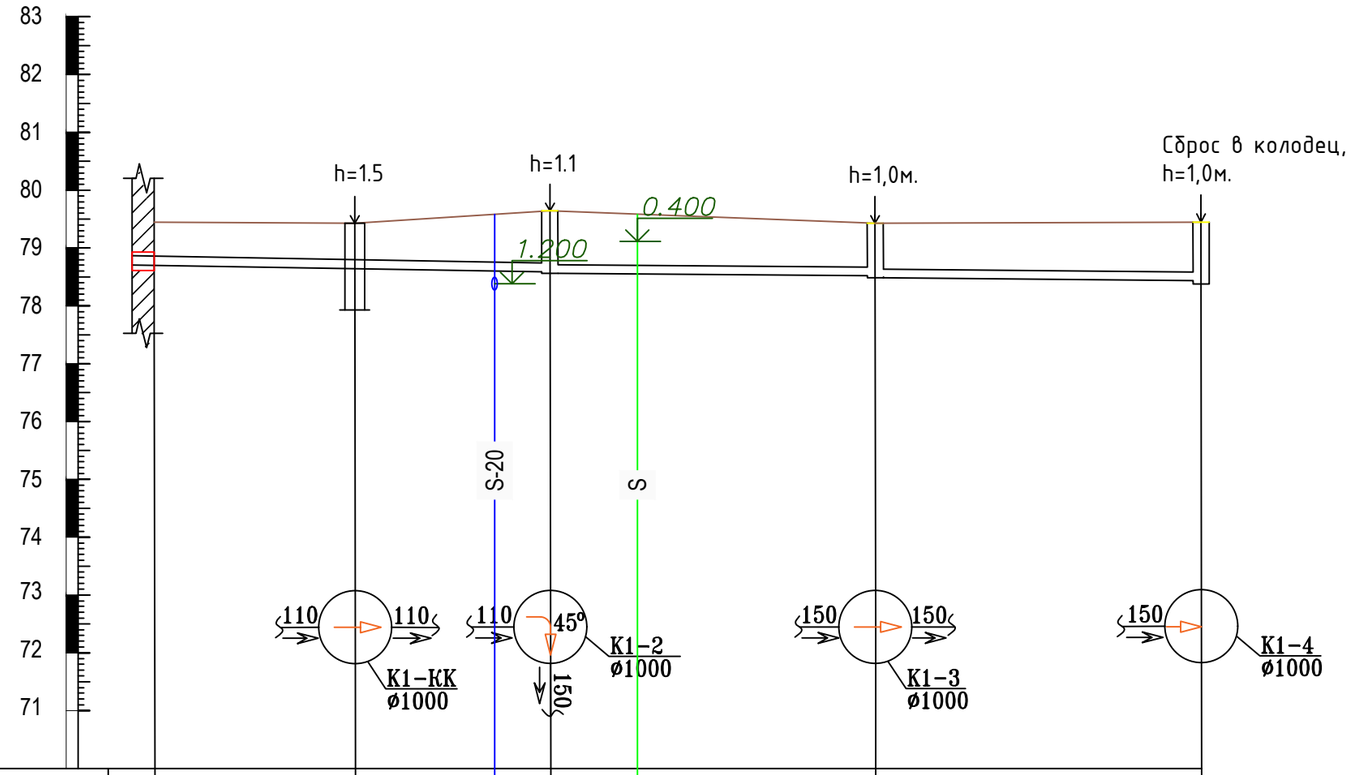

Отметка низа или лотка трубы	78.77	77.93	78.59	78.52	78.34	78.43	
Проектная отметка земли	79.47	79.43	79.64	79.43	79.45		
Натурная отметка земли							
Обозначения трубы и тип изоляции		Ф110		Труба асбестоцементная канализационная безнапорная Ду150 Ф150х10мм			
Основание							
Длина / Уклон		5	3.6 / 0.02	9 / 0.007	8 / 0.007		
Расстояние		5	2.8	1.5	9	8	
Номер колодца, точки угла поворота		Зд-2	К1-Кк	К1-2	К1-3	К1-1	

М 1: 500 по горизонтали
М 1: 100 по вертикали

					2026	НВК		
Изм.	Кол.	Лист	№док	Подпись	Дата	«Строительство 5-этажного административного здания Управления Департамента по борьбе с экономическими преступлениями города Ташкента»		
Директор		Янгиев А.				Здание Департамента по борьбе с экономическими преступлениями	Стадия	Лист	Листов
ГАП		Шарофов С.					РП	6	10
ГИП		Хакимжонов С.							
Разработал		Худойназаров Ж.				ПРОДОЛЬНЫЙ ПРОФИЛЬ ХОЗ.БЫТОВОЙ КАНАЛИЗАЦИИ	OPTIMAL ARCHITECT GROUP	

Взам. инв. N | Подпись и дата | Инв. N подл.

Деталировка колодец

В1-1
Ф2000

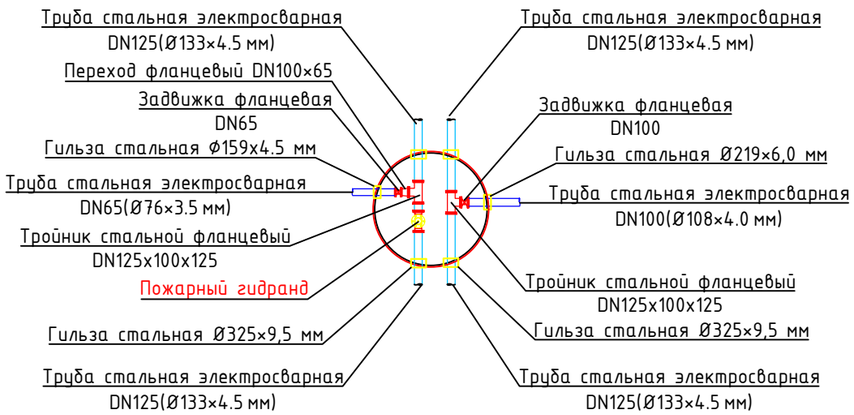

В1-3
Ф1500

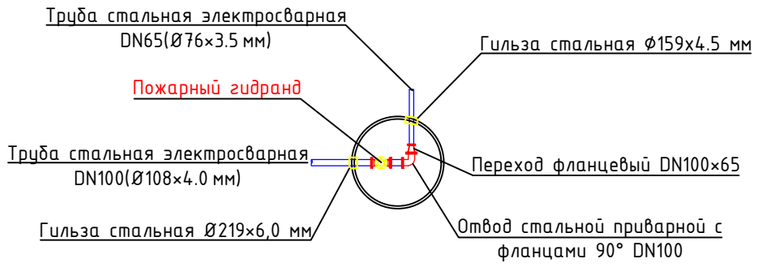

В1-4
Ф1500

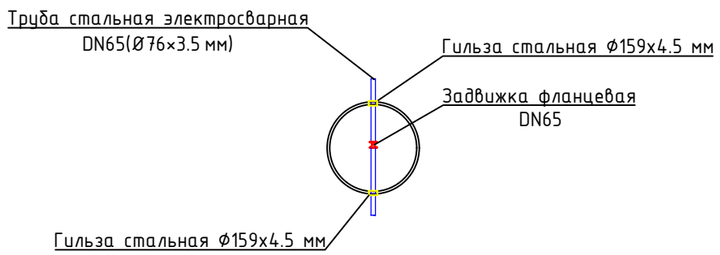

В1-5
Ф1500

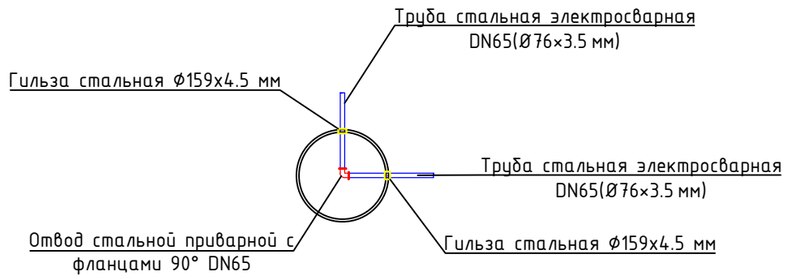

					2026	НВК		
Изм.	Кол.	Лист	№док	Пордпись	Дата	«Строительство 5-этажного административного здания Управления Департамента по борьбе с экономическими преступлениями города Ташкента»		
Директор		Янгиев А.				Здание Департамента по борьбе с экономическими преступлениями	Стадия	Лист	Листов
ГАП		Шарофов С.					РП	7	10
ГИП		Хакимжонов С.							
Разработал		Худойназаров Ж.				Деталировка колодец	OPTIMAL ARCHITECT GROUP		

Взам. инв. N | Подпись и дата | Инв. N подл.

План колодца

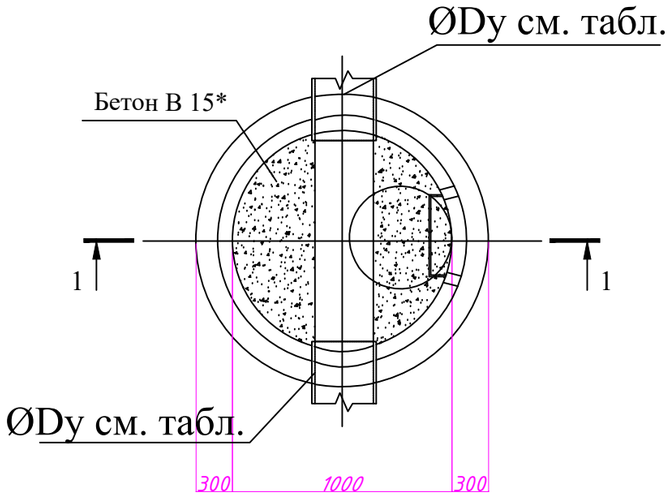

План колодца

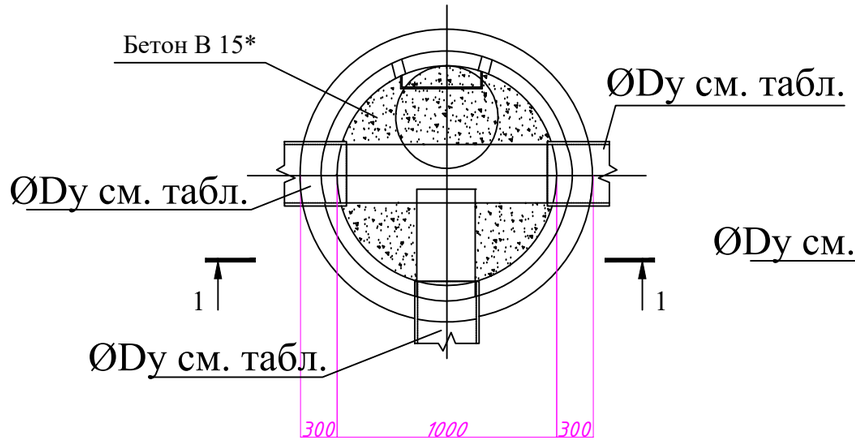

План колодца

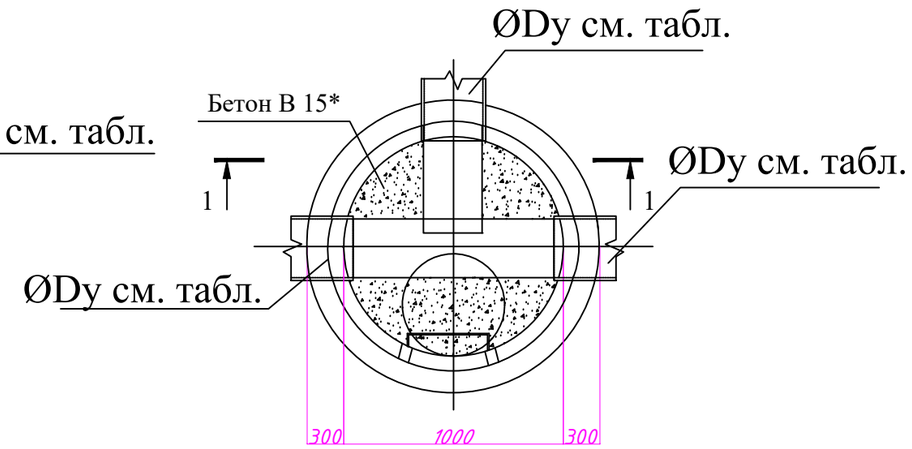

Разрез 1-1

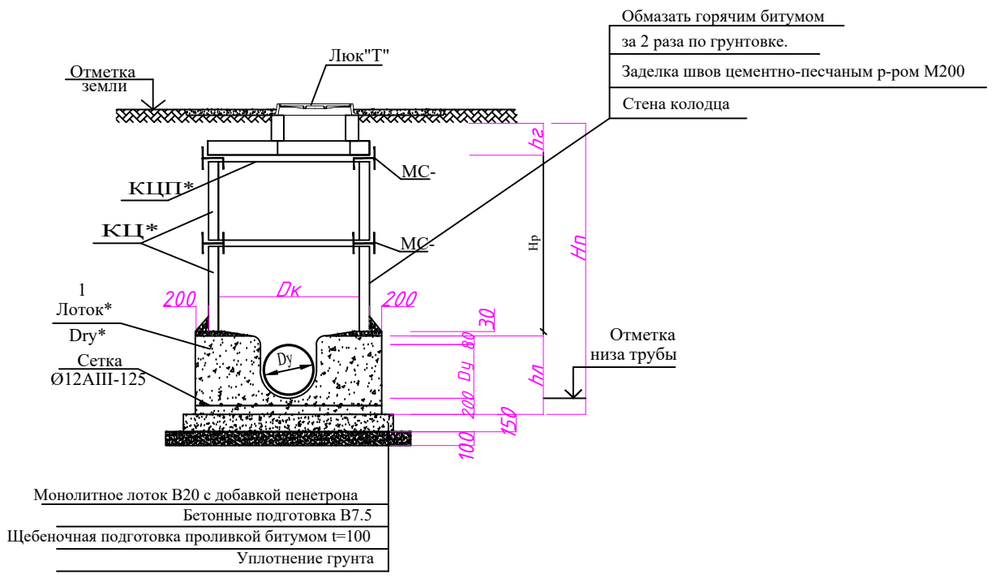

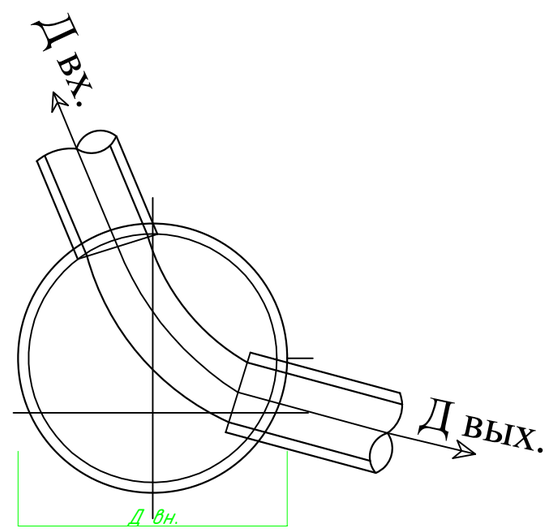

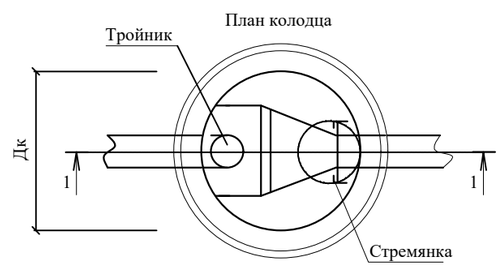

					2026	НВК		
Изм.	Кол.	Лист	№док	Подпись	Дата	«Строительство 5-этажного административного здания Управления Департамента по борьбе с экономическими преступлениями города Ташкента»		
Директор		Янгиев А.				Здание Департамента по борьбе с экономическими преступлениями	Стадия	Лист	Листов
ГАП		Шарофов С.					РП	8	10
ГИП		Хакимжонов С.							
Разработал		Худойназаров Ж.				План колодца	OPTIMAL ARCHITECT GROUP		

Взам. инв. N | Подпись и дата | Инв. N подл.

Разрез 1–1 круглого колодца

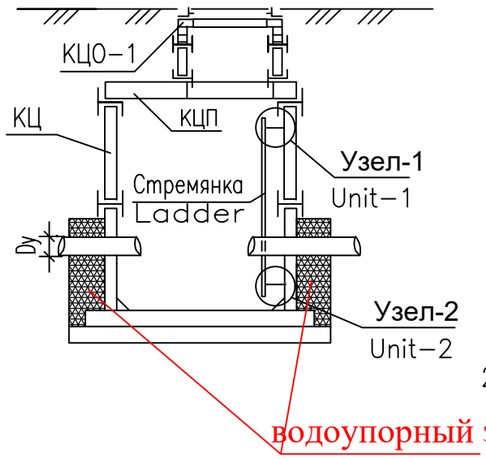

Крепление лестницы

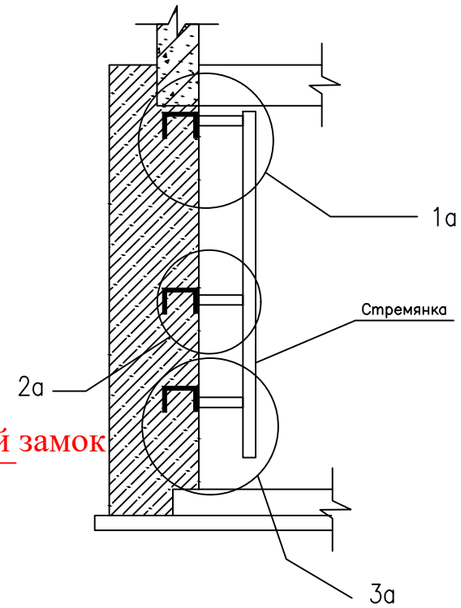

Стремянка

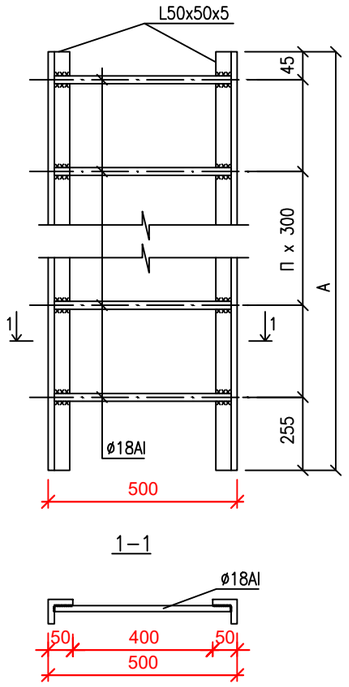

Спецификация на стремянку

Марка/ Mark	Размеры/sizes, мм		Вес, кг Weight, kg	Окраска стремянка $м^2$
	A	n		
C–1	900	3	9.7	0.85
C–2	1200	4	12.9	1.05
C–3	1500	5	16.2	1.25
C–5	2100	6	19.5	1.55
C–6	2400	8	25.9	1.95
C–7	2700	9	29.2	2.15
C–8	3000	10	32.4	2.35

Примечание

1. Стремянки приняты по т.п.902-09-22.84
2. Металлические конструкции после монтажа покрыть пентафталевой эмалью ПФ-115 по грунтовке ГФ-021

Основные положения по уплотнению и подготовке основания, по устройству гидроизоляции и водоупорного замка даны в пояснительной записке.

2a

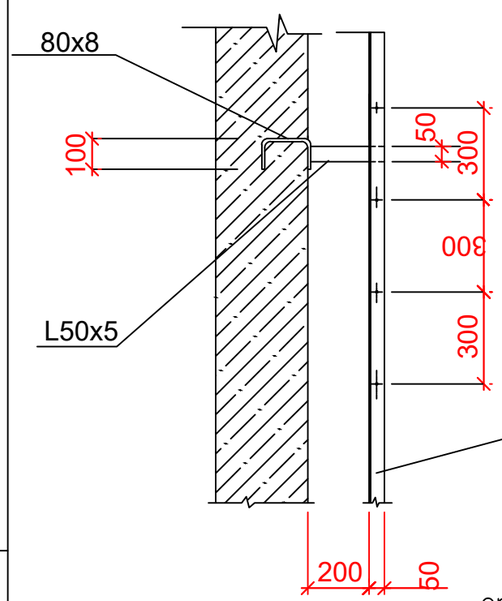

1a

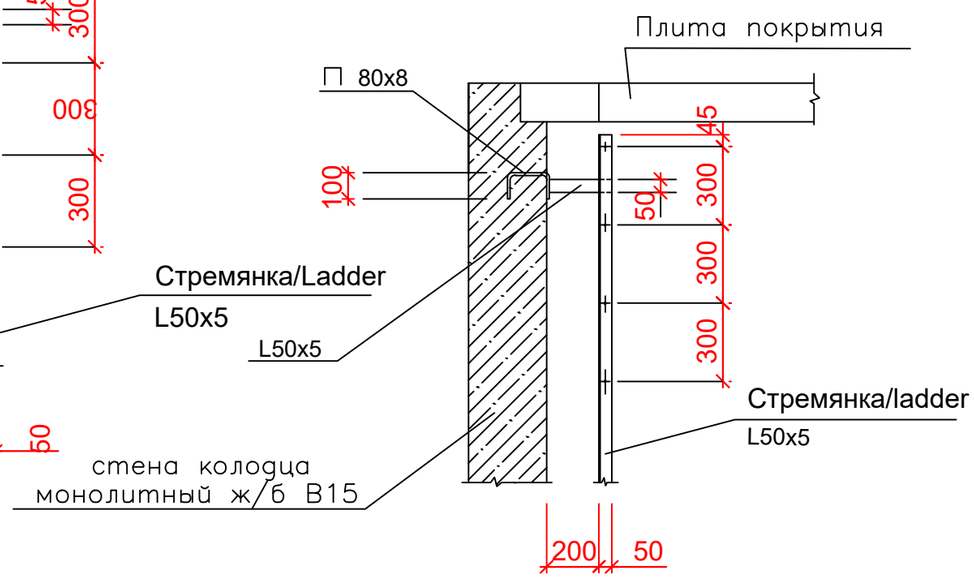

3a

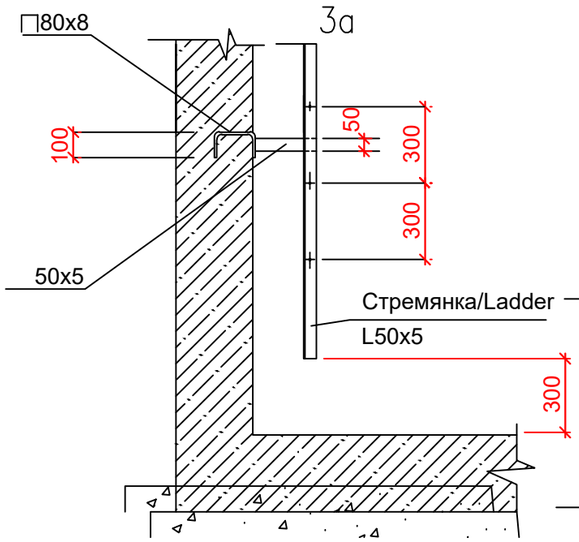

2

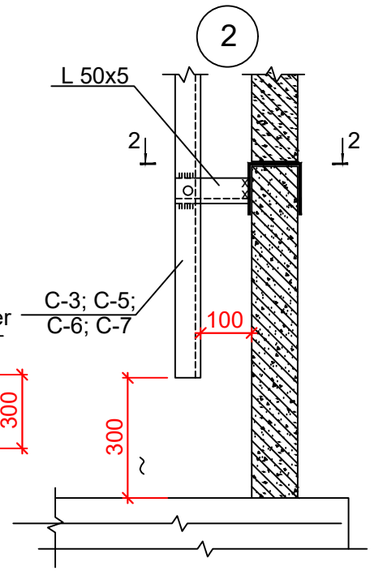

1

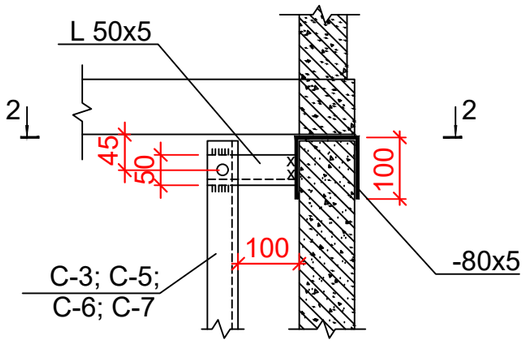

Разрез 2-2

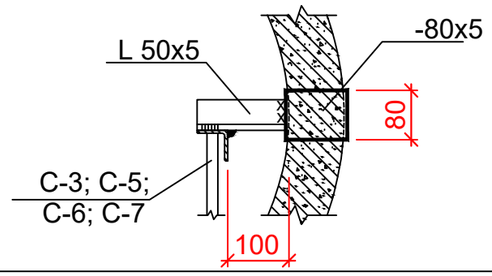

					2026	НВК		
Изм.	Кол.	Лист	№док	Подпись	Дата	«Строительство 5-этажного административного здания Управления Департамента по борьбе с экономическими преступлениями города Ташкента»		
Директор		Янгиев А.				Здание Департамента по борьбе с экономическими преступлениями	Стадия	Лист	Листов
ГАП		Шарофов С.					РП	9	10
ГИП		Хакимжонов С.							
Разработал		Худойназаров Ж.				Стремянка	OPTIMAL ARCHITECT GROUP		

Укладка труб в траншею. Соединительные элементы.
Стремянка. Установка сальника

МС-1,-2,-3,-4

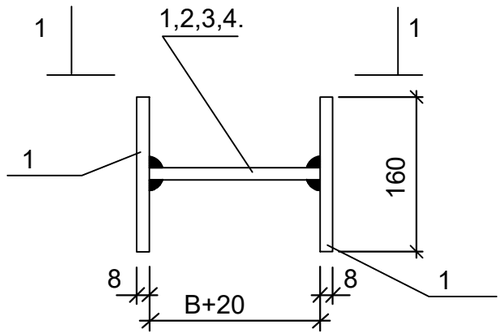

МС-5,-6,-7,-8

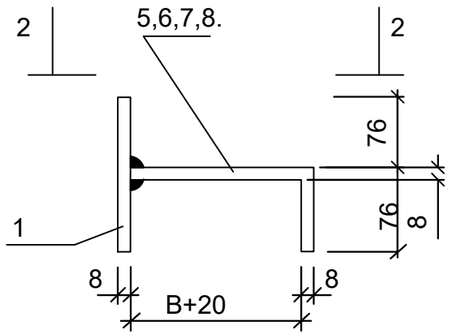

1-1

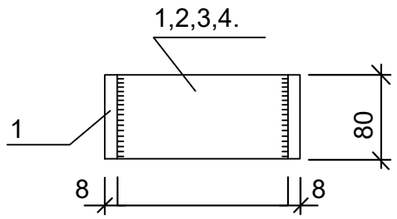

2-2

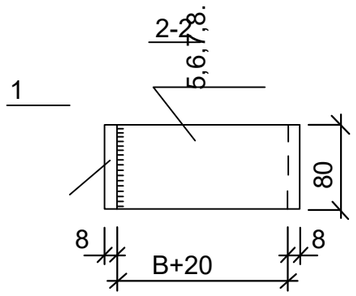

Укладка труб в траншею в сухих грунтах

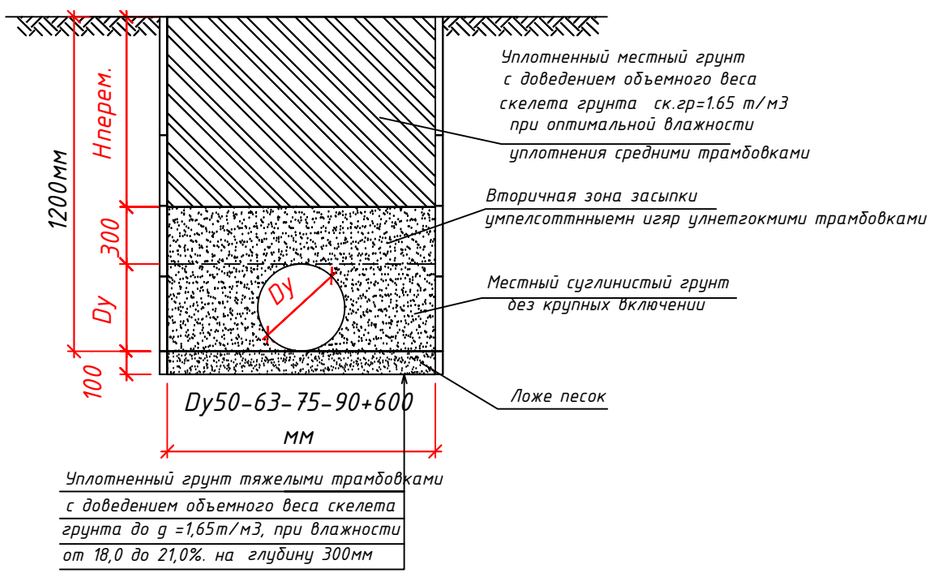

Величина "В" принимается равной толщине сборного элемента и равна:

для МС-1,МС-5 - 70мм (диаметр сб.ж.б. колец 700мм)

для МС-2,МС-6 - 80мм (диаметр сб.ж.б. колец 1000мм)

для МС-3,МС-7 - 90мм (диаметр сб.ж.б. колец 1500мм)

для МС-4,МС-8 - 100мм (диаметр сб.ж.б. колец 2000мм)

Сводная спецификация закладных деталей

Лист	Наименование	Ед. изм	Кол-во шт	Вес в кг		N чертежа	Место установки
				1 шт	Общ		
1	МС-1	шт	0	1,94	0,0	Серия 3.900-3, выпуск 7, часть 2, л.53;	Стеновые кольца и плиты перекрытия
2	МС-2	шт	12	1,98	0	901-09-11.84, альбом VI.88, "Дополнительные мероприятия для строительства в сейсмических районах (7-9 баллов)"	
3	МС-3	шт	16	2,01	0		
4	МС-4	шт	14	2,05	0,0		
5	МС-5	шт	0	1,56	0,0	Серия 3.900-3, выпуск 7, часть 2, л.53;	
6	МС-6	шт	20	1,67	0	901-09-11.84, альбом VI.88, "Дополнительные мероприятия для строительства в сейсмических районах (7-9 баллов)"	
7	МС-7	шт	32	1,67	0		
8	МС-8	шт	8	1,67	0,0		

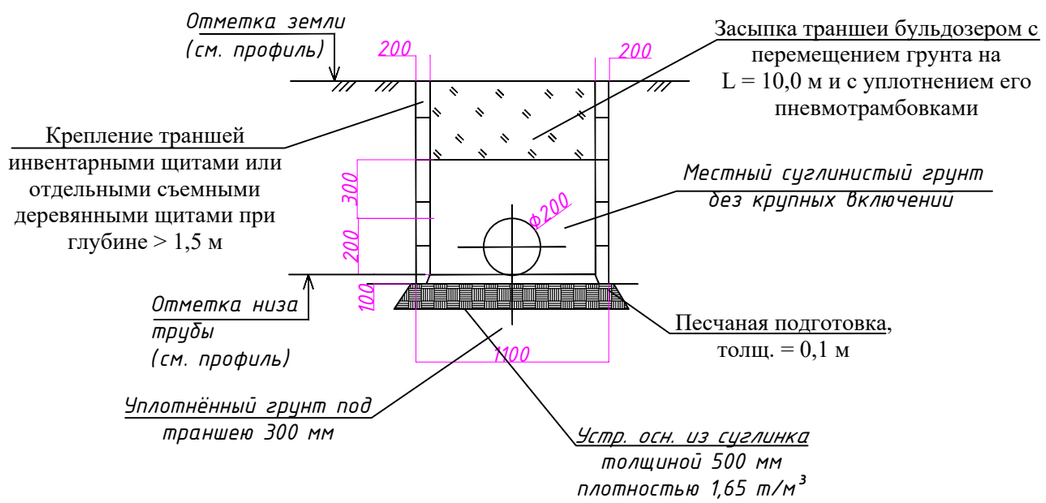

Изм.	Кол.	Лист	№док	Пордпись	Дата
					2026

НВК

«Строительство 5-этажного административного здания Управления Департамента по борьбе с экономическими преступлениями города Ташкента»

Директор	Янгиев А.	
ГАП	Шарофов С.	
ГИП	Хакимжонов С.	
Разработал	Худойназаров Ж.	

Здание Департамента по борьбе с экономическими преступлениями

Стадия	Лист	Листов
РП	10	10

Металлические соединительные элементы для колодцев

OPTIMAL ARCHITECT GROUP

Взам. инв. N

Подпись и дата

Инв. N подл.

Позиция	Наименование и техническая характеристика	Тип, марка, обозначение документа, опросного листа	Код оборудования, изделия, материала	Завод изготовитель	Единица измерения	Количество	Масса единицы, кг	Примечание
1	2	3	4	5	6	7	8	9
	В1,В2							
1	Труба стальная электросварная DN125(Ø133×4.5 мм)	ГОСТ 10704-9			м	55		
2	Труба стальная электросварная DN100(Ø108×4.0 мм)	ГОСТ 10704-9			м	27		
3	Труба стальная электросварная DN65(Ø76×3.5 мм)	ГОСТ 10704-9			м	28		
4	Приварной фланец DN125 (для трубы Ø133 мм)	ГОСТ 33259-2015			шт	14		
5	Приварной фланец DN100 (для трубы Ø108 мм)	ГОСТ 33259-2015			шт	4		
6	Приварной фланец DN65 (для трубы Ø76 мм)	ГОСТ 33259-2015			шт	6		
7	Задвижка фланцевая DN125				шт	4		
8	Задвижка фланцевая DN100				шт	1		
9	Задвижка фланцевая DN65				шт	2		
10	Тройник стальной фланцевый DN125x100x125				шт	2		
11	Отвод стальной приварной с фланцами 90° DN100				шт	1		
12	Отвод стальной приварной с фланцами 90° DN65				шт	1		
13	Переход фланцевый DN100×65				шт	2		
14	Гидрант пожарный подземный DN100, PN10, H=1200 мм	ГОСТ Р 53961-2010			шт	2		
15	Подставка пожарная фланцевая ППФ 125				шт	1		
16	Подставка пожарная фланцевая ППФ 100				шт	1		
17	Гильза стальная Ø325×9,5 мм L=0.30м	ГОСТ 10704-91			шт	10		
18	Гильза стальная Ø219×6,0 мм L=0.30м	ГОСТ 10704-91			шт	2		
19	Гильза стальная Ф159x4.5 мм L=0.30м	ГОСТ 10704-91			шт	6		
20	Антикоррозионная изоляция стальных труб (битумно-полимерная мастика)	ГОСТ 30693-2000			$м^2$	42,7		

					2026	НВК		
Изм.	Кол.	Лист	№док	Подпись	Дата	«Строительство 5-этажного административного здания Управления Департамента по борьбе с экономическими преступлениями города Ташкента»		
Директор		Янгиев А.				Здание Департамента по борьбе с экономическими преступлениями	Стадия	Лист	Листов
ГАП		Шарофов С.					РП	1	3
ГИП		Хакимжонов С.							
Разработал		Худойназаров Ж.				Спецификация	OPTIMAL ARCHITECT GROUP		

Позиция	Наименование и техническая характеристика	Тип, марка, обозначение документа, опросного листа	Код оборудования, изделия, материала	Завод изготовитель	Единица измерения	Количество	Масса единицы, кг	Примечание
1	2	3	4	5	6	7	8	9
	Система К1							
1	Трубы ПВХ канализационные раструбные Ø110х4.2		SN16		м	18		
2	Труба асбестоцементная канализационная безнапорная Ду150	Ø150х10мм	SN16		м	35		
3								
4								
5								
6	Земляные работы							
3	Уплотнение основания под траншеи 0,6м (h=0.3м)				$м^3$	16.08		
4	Уплотнение ввода труб в контрольный колодец глиняным замком (тип II), L=1,0 м				$м^3$	0.60		
5	Крепление стен траншей и котлованов шириной до 1,5 м инвентарными щитами, грунты устойчивые				$м^2$	105		
6	Гидроизоляция внутренних поверхностей колодцев горячим битумом в несколько слоев общей толщиной 4-5 мм по грунтовке из битума, растворенного в бензине							
7	а) поверхность стен (3,14$м^2$ × 1.5м × 2шт)				$м^2$	9.42		
8	с) поверхность стен (3,14$м^2$ × 1.1 х 1шт)				$м^2$	3.50		
13	д) поверхность стен (3,14$м^2$ × 1.0 х 2шт)				$м^2$	6.30		
14	Уплотнение под колодцы h = 1 мтяжелыми трамбовками D = 1,3 м, при количестве ударов по следу – 10 (до плотности 1,65 т/$м^3$) на нижней границе уплотненного слоя II типе просадки				$м^2$ / $м^3$	22.6/13.3		
15	Объем глины для водоупорного замка водопроводколодцев							
16	при 2-х присоединениях (1,28 $м^3$ × 3 шт)				$м^3$	1.28		
17	при 4-х присоединениях (2.62 $м^3$ × 2 шт)				$м^3$	5.24		

Директор	Янгиев А.			Спецификация	OPTIMAL ARCHITECT GROUP
ГАП	Шарофов С.				
ГИП	Хакимжонов С.			«Строительство 5-этажного административного здания Управления Департамента по борьбе с экономическими преступлениями города Ташкента»	Лист 2 / Листов 3
Разраб.	Худойназаров Ж.				

№ колодца по плану	Диаметр колодца, мм	Полная глубина колодца по профилю, мм	Высота рабочей части, мм	Высота горловины с перекрытием, мм	Глубина лотка, мм	Расход материалов																																													
						Днище				Рабочая часть						Плита перекрытия										Горловина											Тип люка	Стремянка	Стремянка (кг)	Окраска стремянка ($м^2$)	Бетонные подготовка В7.5 ($м^3$)	Щебеночная подготовка проливкой битумом t=100 $м^3$	Металлические соединительные элементы для колодцев, шт							
						Объём бетона (М200) на лоток, $м^3$	Сборные железобетонные элементы																													Кирпичная кладка, ряды														
							КЦД-10	КЦД-15	КЦД-20	КЦ10-6	КЦ10-9	КЦ15-6	КЦ15-9	КЦ20-6	КЦ20-9	КЦП1-10-1	КЦП1-10-2	КЦП1-15-1	КЦП1-15-2	КЦП3-15-1	КЦП3-15-2	КЦП1-20-1	КЦП1-20-2	КЦП3-20-1	КЦП3-20-2	КЦО-1	КЦО-2	КЦО-3	КЦО-4	КЦ-7-3	КЦ-7-9	КЦ-10-3	КЦ-10-6	КЦ-10-9	ПД-6									МС-1-Ф700	МС-2-Ф1000	МС-3-Ф1500	МС-4-Ф2000	МС-5-Ф700	МС-6-Ф1000	МС-7-Ф1500	МС-8-Ф2000
1	2	3	4	5	6	7	8	9	10	11	12	13	14	15	16	17	18	19	20	21	22	23	24	25	26	27	28	29	30	31	32	33	34	35	36	37	38	39	40	41	42	43	44	45	46	47	48	49	50	51
К1-Kk	1000	1500	900	230	300	0.25	–	–	–	1	1	–	–	–	–	1	–	–	–	–	–	–	–	–	–	–	–	–	–	–	–	–	–	–	–	–	Т	С-3	16.2	1.25	0.20	0.133	–	4	–	–	–	4	–	–
К1-1	1000	1000	900	230	300	0.25	–	–	–	–	1	–	–	–	–	1	–	–	–	–	–	–	–	–	–	–	–	–	–	–	–	–	–	–	–	–	Т	С-1	9.7	0.85	0.20	0.133	–	–	–	–	–	4	–	–
К1-Kk	1000	1500	900	230	300	0.25	–	–	–	1	1	–	–	–	–	1	–	–	–	–	–	–	–	–	–	–	–	–	–	–	–	–	–	–	–	–	Т	С-3	16.2	1.25	0.20	0.133	–	4	–	–	–	4	–	–
К1-2	1000	1100	1000	230	300	0.25	–	–	–	2	–	–	–	–	–	1	–	–	–	–	–	–	–	–	–	–	–	–	–	–	–	–	–	–	–	–	Т	С-2	12.9	1.05	0.20	0.133	–	4	–	–	–	4	–	–
К1-3	1000	1000	900	230	300	0.25	–	–	–	–	1	–	–	–	–	1	–	–	–	–	–	–	–	–	–	–	–	–	–	–	–	–	–	–	–	–	Т	С-1	9.7	0.85	0.20	0.133	–	–	–	–	–	4	–	–
В1-1	2000	2000	1500	230			–	–	1	–	–	–	–	2	1	–	–	–	–	–	–	1	–	–	–	–	–	–	–	–	–	–	–	–	–	–	Т	С-5	19.5	1.55	–	0.53	–	–	–	4	–	–	–	8
В1-2	1500	2000	1500	230			–	1	–	–	–	2	1	–	–	–	–	1	–	–	–	–	–	–	–	–	–	–	–	–	–	–	–	–	–	–	Т	С-3	16.2	1.25	–	0.35	–	–	4	–	–	–	8	–
В1-3	1500	2000	1500	230			–	1	–	–	–	2	1	–	–	–	–	1	–	–	–	–	–	–	–	–	–	–	–	–	–	–	–	–	–	–	Т	С-3	16.2	1.25	–	0.35	–	–	4	–	–	–	8	–
В1-4	1500	2000	1500	230			–	1	–	–	–	2	1	–	–	–	–	1	–	–	–	–	–	–	–	–	–	–	–	–	–	–	–	–	–	–	Т	С-3	16.2	1.25	–	0.35	–	–	4	–	–	–	8	–
В1-5	1500	2000	1500	230			–	1	–	–	–	2	1	–	–	–	–	1	–	–	–	–	–	–	–	–	–	–	–	–	–	–	–	–	–	–	Т	С-3	16.2	1.25	–	0.35	–	–	4	–	–	–	8	–
						1.25	5	4	1	4	4	8	4	2	1	5	14	4	–	–	–	1	–	–	–	–	–	–	–	–	–	–	–	–	–	–	10	10	149	11.8	1	2.595	–	12	16	4	–	20	32	8

Примечание

1. Расчёт таблицы производился согласно ТПР 902-09-22.84 "Колодцы канализационные".
2. Установку люков необходимо предусматривать в одном уровне с поверхностью проезжей части при усовершенствованном покрытии; на 50-70 мм выше поверхности земли в зеленной зоне; и на 200 мм - на не застроенной территории.

					2026	НВК
Изм.	Кол.	Лист	№док	Подпись	Дата	«Строительство 5-этажного административного здания Управления Департамента по борьбе с экономическими преступлениями города Ташкента»
Директор		Янгиев А.				Здание Департамента по борьбе с экономическими преступлениями
ГАП		Шарофов С.				Стадия: РП; Лист: 3; Листов: 3
ГИП		Хакимжонов С.				
Разработал		Худойназаров Ж.				Схема колодцев Колодес канализационные

OPTIMAL ARCHITECT GROUP

№	Наименование работ НВ	Ед. изм.	Кол-во	Примечание
1	Фрезировка и демонтаж усовершенствованного дорожного покрытия	$м^2$	25	
2	Разработка основания щебенчатого (под асфальтом) с погрузкой и вывозом	$м^3$	3.75	
3	Разработка грунта 1 группы экскаватором обратная лопата ковшом емкостью 0,5 $м^3$ в отвал	$м^3$	66.96	
4	Доработка грунта 1 категории вручную	$м^3$	5.58	
5	Уширение траншеи под колодцы экскаватором	$м^3$	36	
6	Уширение траншеи под колодцы и приямки вручную	$м^3$	2	
7	Устройство песчанной подстилающей подушки толщиной 10 см по трубопроводу.	$м^3$	5.58	
8	Обратная засыпка просеянным местным грунтом с уплотнением и поддивкой под трубы	$м^3$	16.74	
9	Обратная засыпка траншеи бульдозером с уплотнением и трамбовкой грунта 1 категории	$м^3$	43.25	
10	Обратная засыпка и выравнивание траншеи вручную	$м^2$	4.325	
11	Вывоз вытесненного грунта автосамосвалом с погрузкой экскаватором	$м^3$	1.35	
12	Разработка грунта в траншеи вручную, в местах пересечения с подземными коммуникациями и кабелями	$м^3$	5.58	
13	Битумная обмазочная гидроизоляция наружной поверхности стен и днищ ж/б колодцев за 1 раза	$м^2$	62.15	
14	Монтаж усовершенствованного дорожного покрытия	$м^2$	25	
15	мелкозернистый асфальт δ=50мм.;	$м^3$	1.25	
16	крупнозернистый асфальт δ=50мм.	$м^3$	1.25	
17	щебень δ=100мм.;	$м^3$	2.5	
18	ГПС δ=140мм	$м^3$	3.5	

Взам. инв. N

Подпись и дата

Инв. N подл.

Изм.	Кол.	Лист	№док	Пордпись	Дата
					2026

НВК

«Строительство 5-этажного административного здания Управления Департамента по борьбе с экономическими преступлениями города Ташкента»

Директор	Янгиев А.	
ГАП	Шарофов С.	
ГИП	Хакимжонов С.	
Разработал	Худойназаров Ж.	

Здание Департамента по борьбе с экономическими преступлениями

Стадия	Лист	Листов
РП	1	2

Земляные работы

OPTIMAL ARCHITECT GROUP

№	Наименование работ НК	Ед. изм.	Кол-во	Примечание
1	Фрезировка и демонтаж усовершенствованного дорожного покрытия	$м^2$	25	
2	Разработка основания щебенчатого (под асфальтом) с погрузкой и вывозом	$м^3$	3.75	
3	Разработка грунта 1 группы экскаватором обратная лопата ковшом емкостью 0,5 $м^3$ в отвал	$м^3$	63.36	
4	Доработка грунта 1 категории вручную	$м^3$	5.28	
5	Уширение траншеи под колодцы экскаватором	$м^3$	36	
6	Уширение траншеи под колодцы и приямки вручную	$м^3$	2	
7	Устройство песчанной подстилающей подушки толщиной 10 см по трубопроводу.	$м^3$	5.28	
8	Обратная засыпка просеянным местным грунтом с уплотнением и поддивкой под трубы	$м^3$	15.84	
9	Обратная засыпка траншеи бульдозером с уплотнением и трамбовкой грунта 1 категории	$м^3$	39.10	
10	Обратная засыпка и выравнивание траншеи вручную	$м^2$	3.910	
11	Вывоз вытесненного грунта автосамосвалом с погрузкой экскаватором	$м^3$	3.14	
12	Разработка грунта в траншеи вручную, в местах пересечения с подземными коммуникациями и кабелями	$м^3$	5.28	
13	Битумная обмазочная гидроизоляция наружной поверхности стен и днищ ж/б колодцев за 1 раза	$м^2$	18.36	
14	Монтаж усовершенствованного дорожного покрытия	$м^2$	25	
15	мелкозернистый асфальт δ=50мм.;	$м^3$	1.25	
16	крупнозернистый асфальт δ=50мм.	$м^3$	1.25	
17	щебень δ=100мм.;	$м^3$	2.5	
18	ГПС δ=140мм	$м^3$	3.5	

Взам. инв. N

Подпись и дата

Инв. N подл.

Изм.	Кол.	Лист	№док	Пордпись	Дата
					2026

НВК

«Строительство 5-этажного административного здания Управления Департамента по борьбе с экономическими преступлениями города Ташкента»

Директор	Янгиев А.	
ГАП	Шарофов С.	
ГИП	Хакимжонов С.	
Разработал	Худойназаров Ж.	

Здание Департамента по борьбе с экономическими преступлениями

Стадия	Лист	Листов
РП	2	2

Земляные работы

OPTIMAL® ARCHITECT GROUP

Позиция	Наименование и техническая характеристика	Тип, марка, обозначение документа, опросного листа	Код оборудования, изделия, материала	Завод изготовитель	Единица измерения	Количество	Масса единицы, кг	Примечание
1	2	3	4	5	6	7	8	9
	Демонтажные работы							
1	Стальная водопроводная труба Ø102				м	140		
2	Стальная водопроводная труба Ø108				м	6		
3	водопроводная труба Ø40				м	32		
4	Водопроводная труба Ø32				м	6		
5	Стальной фланец, приварной Ø102				шт	10		
6	Стальной фланец, приварной Ø108				шт	2		
7	Трубы канализационные раструбные Ф150				м	230		
8	Трубы канализационные раструбные Ф400				м	35		
9	Канализационный колодец				шт	13		
10	Колодец водопровода				шт	2		
	Монтажные работы							
11	Стальная водопроводная труба Ø76х4мм				м	96		
12	Труба асбестоцементная канализационная безнапорная Ду150	Ф150х10мм			м	162		
13	Плита днища "КЦД-15"				шт	1		
14	Кольцо стеновое "КЦ-15-6"				шт	2		
15	Кольцо стеновое "КЦ-10-6"				шт	6		
16	Плита перекрытия "КЦП1-15-1"				шт	1		
17	Боковая обмазка с горячим битумом за 2 раза для круглых колодцев.				$м^2$	19.45		
18	Металлические соединительные элементы для колодцев. МС2				шт	12		
19	Металлические соединительные элементы для колодцев. МС6				шт	16		
20	Стремянки				шт /кг	3 / 29.1		
21	Окраска стремянка масляной краской за 2 раза.				$м^2$	2.55		
22	Сальник стальную трубу Ф219х3,0 (Ф110)				шт / кг	3/15		
23	Сальник стальную трубу Ф159х3,0 (Ф75)				шт / кг	2/7		
24	Сальник стальную трубу Ø325×9,5 мм (Ф150)				шт / кг	4/89		
25	Люк чугунный типа "Т"				шт	2		

Директор	Янгиев А.		
ГАП	Шарофов С.		
ГИП	Хакимжонов С.		
Разраб.	Худойназаров Ж.		

Демонтажные и монтажные работы

OPTIMAL ARCHITECT GROUP

«Строительство 5-этажного административного здания Управления Департамента по борьбе с экономическими преступлениями города Ташкента»

Лист	Листов
1	2

Позиция	Наименование и техническая характеристика	Тип, марка, обозначение документа, опросного листа	Код оборудования, изделия, материала	Завод изготовитель	Единица измерения	Количество	Масса единицы, кг	Примечание
1	2	3	4	5	6	7	8	9
	Земляные работы							
26	*Фрезировка и демонтаж усовершенствованного дорожного покрытия*				$м^2$	40		
27	*Разработка основания щебенчатого (под асфальтом) с погрузкой и вывозом*				$м^3$	6.0		
28	*Разработка грунта 1 группы экскаватором обратная лопата ковшом емкостью 0,5 $м^3$ в отвал*				$м^3$	34.56		
29	*Разработка грунта вручную с выбросом в отвал*				$м^3$	23.04		
30	*Уширение траншеи под колодцы эксковатором*				$м^3$	14.4		
31	*Уширение траншеи под колодцы и приямки вручную*				$м^3$	0.8		
32	*Устройство песчанной подстилающей подушки толщиной 10 см по трубопроводу.*				$м^3$	4.8		
33	*Обратная засыпка траншеи грунтом 1 категории вручную с уплотнением и трамбовкой.*				$м^3$	22.8223		
34	*Обратная засыпка траншеи бульдозером с уплотнением и трамбовкой грунта 1 категории*				$м^3$	15.21488		
35	*Вывоз вытесненного грунта автосамосвалом с погрузкой экскаватором*				$м^3$	0.36		
36	*Разработка грунта в траншеи вручную, в местах пересечения с подземными коммуникациями и кабелями*				$м^3$	4.8		
37	*Битумная обмазочная гидроизоляция наружной поверхности стен и днищ ж/б колодцев за 1 раза*				$м^2$	24.8688		
38	*Монтаж усовершенствованного дорожного покрытия*				$м^2$	40		
39	*мелкозернистый асфальт б=50мм.;*				$м^3$	2		
40	*крупнозернистый асфальт б=50мм.*				$м^3$	2		
41	*щебень б=100мм.;*				$м^3$	4		
42	*ГПС б=140мм*				$м^3$	5.6		